Flygt Concertor®

L'intelligence intégrée désormais disponible sur les pompes d'eaux usées de petite et moyenne puissance

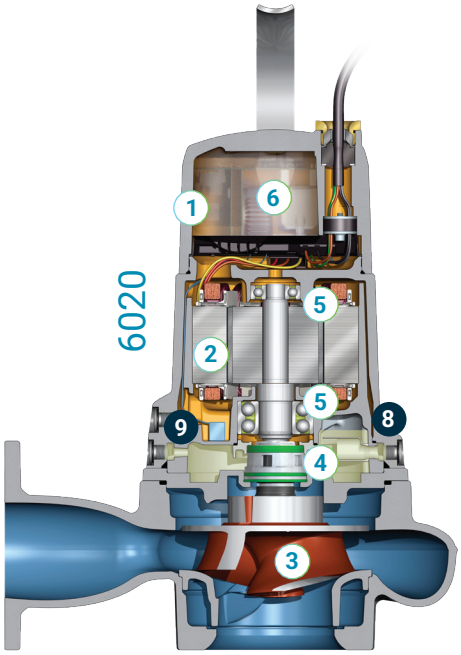

La nouvelle pompe Concertor 6030, destinée au segment intermédiaire, offre les mêmes fonctionnalités intelligentes et options de contrôle modulaires que la Concertor 6020, tout en répondant aux exigences de performance optimisée des stations de pompage à débits plus importants.

Si la Concertor 6020 a déjà fait ses preuves dans de nombreuses petites stations confrontées à des problèmes récurrents d'obstruction ou nécessitant une flexibilité opérationnelle, la gamme s'enrichit aujourd'hui avec la Concertor 6030 de plus grande capacité. Les utilisateurs bénéficient ainsi d'un pompage fiable et adaptable, tout en maximisant les économies grâce à l'optimisation énergétique inhérente à la technologie Concertor.

	Concertor 6020	Concertor 6030
Fréquence	50, 60Hz	50, 60Hz
Tension / Puissance nominale	200-240V/ 2,2, 4,0, 5,5kW (3,0, 5,5, 7,5 HP) 380-480V/ 2,2, 4,0, 5,5, 7,3 kW (3,0, 5,5, 7,5, 10,0 HP)	400-480V/ 8,2, 10,6, 13,4kW (11, 14, 18 HP)
Dimensions de refoulement	80, 100, 150mm (3 po, 4 po, 6 po)	80, 100, 150, 200mm (3 po, 4 po, 6 po, 8 po)
Plage de vitesse	200-240V: 500-3000 rpm 380-480V: 500-3600 rpm	800-3000 rpm

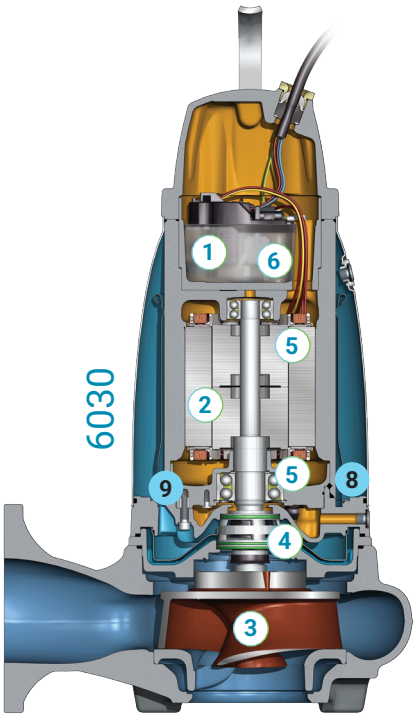

Composants communs

1. Entraînement intégré
2. Moteur à aimant permanent équivalent IE4
3. Système hydraulique Adaptive N®
4. Joint à emboîtement Flygt avec système "Active Seal"
5. Paliers longue durée
6. Capteurs thermiques (entraînement)
7. Compatibilité avec les passerelles et les contrôleurs MultiSmart propulsé par Nexicon®

Concertor 6020

8. Technologie de conduction thermique sans liquide
9. Détection des fuites dans le logement du stator

Concertor 6030

8. Système de refroidissement avant-gardiste en boucle fermée
9. Détection de fuites dans une chambre d'inspection

Flygt Concertor 6020 and 6030

Principales différences techniques

Aspect extérieur différent.

La pompe **Concertor 6020** a un boîtier rectangulaire.

La pompe **Concertor 6030** dispose d'un boîtier aux formes arrondies.

Systèmes de refroidissement différents.

La **Concertor 6020** utilise un système de refroidissement par conduction thermique, ce qui limite sa puissance en installation en puits sec.

La **Concertor 6030** intègre un système de refroidissement innovant en circuit fermé, améliorant sa polyvalence et sa fiabilité, particulièrement en installation en puits sec.

Positionnement différent des capteurs de fuite.

Sur la **Concertor 6020**, le capteur est installé dans le logement du stator, nécessitant de définir l'orientation d'installation dès la commande pour garantir son bon fonctionnement.

Sur la **Concertor 6030**, le capteur est placé dans la chambre d'inspection, permettant la rotation du bloc moteur lors de l'installation pour aligner le capteur selon l'orientation de la pompe.

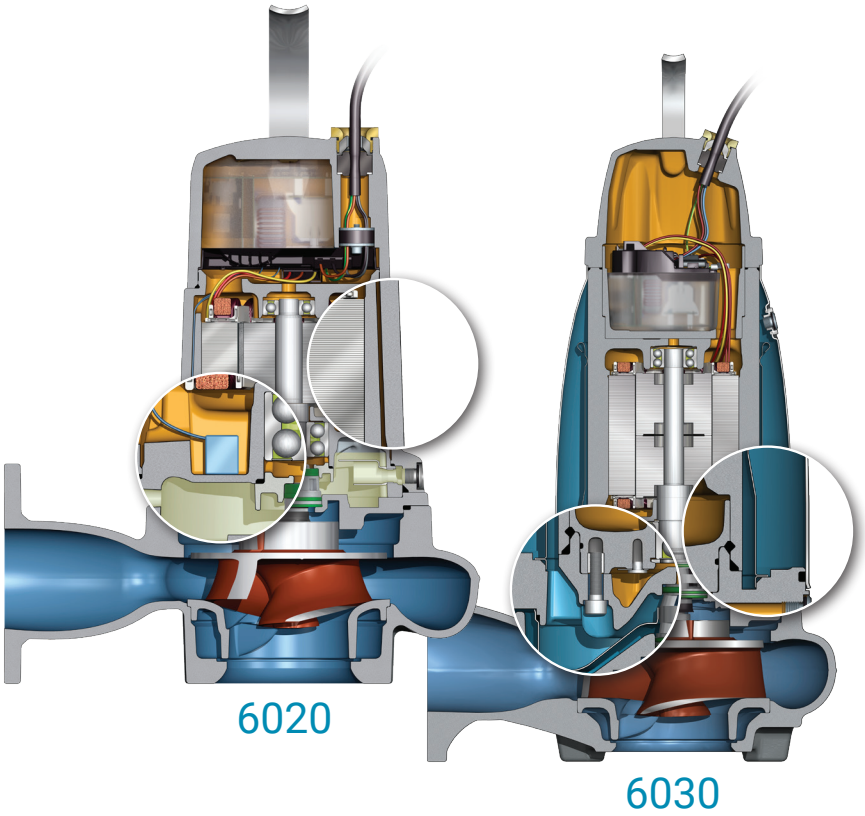

Système Évolutif	N	DP	MultiSmart propulsé par Nexicon
Détection des obstructions et nettoyage de la pompe	●	●	●
Technologie Adaptive N de nouvelle génération	●	●	●
Facteur de puissance toujours > 0,9	●	●	●
Sens de rotation de la roue toujours correcte	●	●	●
Démarrage progressif	●	●	●
Arrêt progressif		●	●
Alarmes multiples		●	●
Réinitialisation automatique de la protection de moteur		●	●
Communications modbus		●	●
Journaux d'état et historique d'évènements		●	●
IHM et serveur Web		●	●
Entrée numérique de fonctionnement d'urgence (flotteur NH)		●	●
Contrôleur de station de pompage			●
Économiseur d'énergie			●
Nettoyage du puisard et de la conduite de refoulement			●
Contrôle de vitesse externe (4-20 mA ou modbus)		●	

© 2025 Xylem. Tous droits réservés.

xylem
Let's Solve Water