VMC AUTOREGLABLE
Série SIROC³

Texte de prescription à télécharger sur www.unelvent.com

Les plus

- Piquages démontables par 1/4 de tour
- Régulateurs intégrés aux piquages
- Maîtrise du débit cuisine par Convergent (brevet) : pas de réglage, pas d'encrassement
- Caisson matière plastique
- Particulièrement compact
- Universalité :
  - maisons de T1 à T7
  - jusqu'à 4 sanitaires

Applications

- **VMC en habitat pavillonnaire**
  Autoréglable, conforme à la NF XP P50-410 réf. DTU 68-1 et à la Nouvelle Réglementation Acoustique.

LW cuisine 30 dB(A)
SILENCE

RT 2005

Caractéristiques du caisson

Piquages Ø 80 mm 1/4 de tour

Sanitaires Ø 80 mm 2 x 30 m3/h 2 x 15 m3/h

Cuisine Ø 125 mm Régulation par convergent

Fixation des gaines par double rangée d'ergots

Piquage de rejet Ø 125 mm

Verrous imperdables et crochets de suspension (cordelette fournie)

Roue à action Moteur 2 vitesses 230 V - 50 Hz 35 W-Th-C

Trappe électrique pour câble ou gaine type ICT 16

CE

Gamme

Référence	Code	Caisson	Bouche cuisine Ø 125 mm	Bouche sanitaire Ø 80 mm	Bouchons	Commutateur 2 vitesses	Prix HT
			Caisson nu				
SIROC³ 4RN	607 001	SIROC³ 4RN					94,66
			Kits				
SIROC³ 4RK	607 005	SIROC³ 4RN	1 BOAP 125	2 BOAP 80	2	1 INTER 2 V	104,96
SIROC³ 4RK-SI	605 611	SIROC³ 4RN	1 BOAP 125	2 BOAP 80	2		106,65

Accessoires

• Bouche
(voir page 285)

Type	Code	Ø (mm)	Version
BOAP 80	857 583	80	à griffes
BOAP 125	857 584	125	à griffes

• Conduit souple PVC
(voir page 353)

Ø	GP 6 m	GP PRO 20 m	GP Coque 18 m	GPX renforcé 6 m	GP ISO isolée 6 m
80	810 196	811 503	817 701	813 887	813 881
125	810 198	811 507	817 702	813 890	813 883

• Conduits et accessoires extra-plats
(voir page 354)

La série TUB-PLA permet d'installer des réseaux de gaines discrets même visibles et dans des passages de dimensions réduites (doublures, faux plafonds, boisseaux ...)

- Gamme rect. 55 x 110 mm = Ø 80 et 100 mm
- Gamme rect. 55 x 220 mm = Ø 125 mm

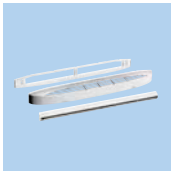

• Entrée d'air autoréglable
(voir page 273)

Debit (m3/h)	Standard	Standard	Acoustique
15	EC 15		
22		EC 22 N	ECA 22
30	EC 15	EC 30 N	ECA 30
45		EC 45 N	ECA 45

Dimensions (mm)

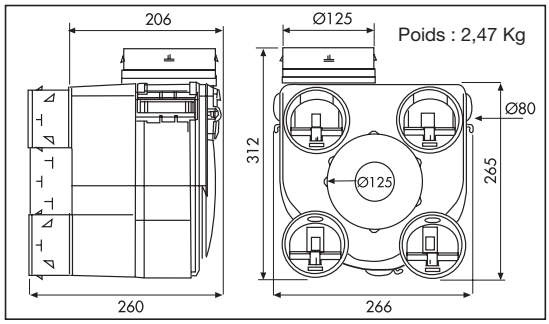
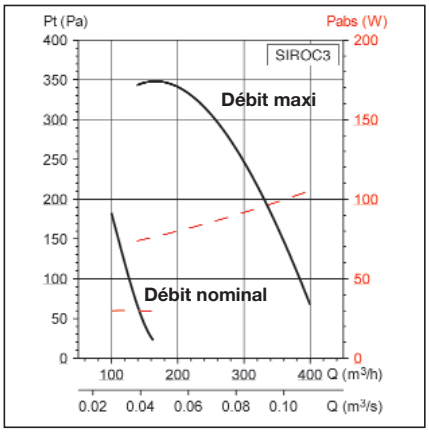
Courbe caractéristique