CAISSON AERATION SPECIAL VIDE SANITAIRE
Série MICROGEM VS

Texte de prescription à télécharger sur www.unelvent.com

Les plus

- Garantit une ventilation permanente du vide sanitaire
- Limite le nombre de grille de ventilation naturelle
- 2 vitesses 70 ou 140 m3/h
- 2 piquages à 90°
- Encombrement réduit
- Possibilité de mise en œuvre en vide sanitaire/habitat/combles

Applications

- Ventilation du vide sanitaire pour maison conçue avec dalle bois.

Mise en œuvre voir guide Dalle bois CNDB

Caractéristiques techniques

- Caisson de technologie VMC à fonctionnement permanent
- Dépressostat avec report d'information
- 2 piquages aspiration Ø 100 mm pour raccordement conduit PVC lisse
- Rejet Ø 125 mm

Référence	Code	Puissance (W) PV/GV	Intensité (A) PV/GV	Prix HT
MICROGEM VS	600 459	10/20	0,08/0,1	384,00

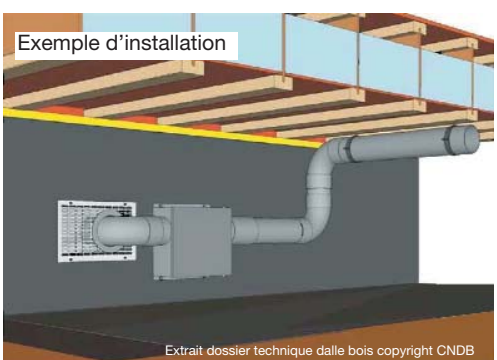

Courbe aéraulique

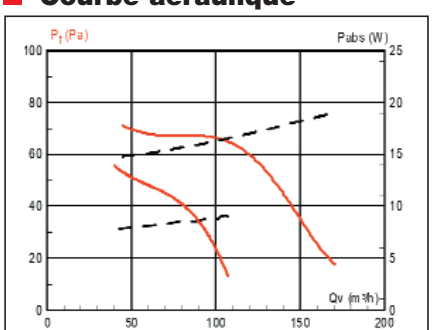
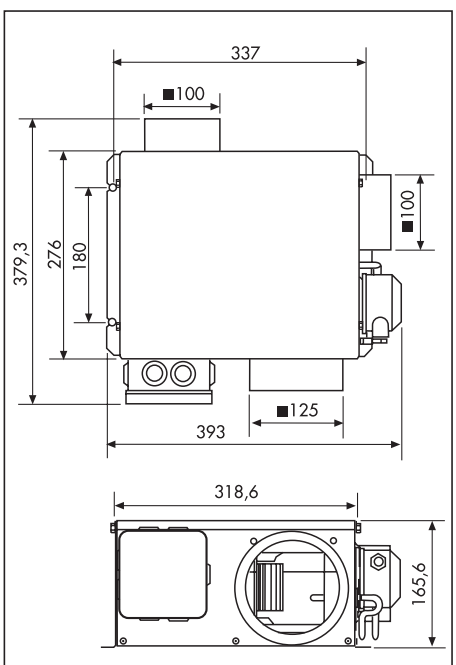
Dimensions (mm)