Alma pumps®

Pompa Tipo
Pump Type
Pompe Type

DIG 85 APT

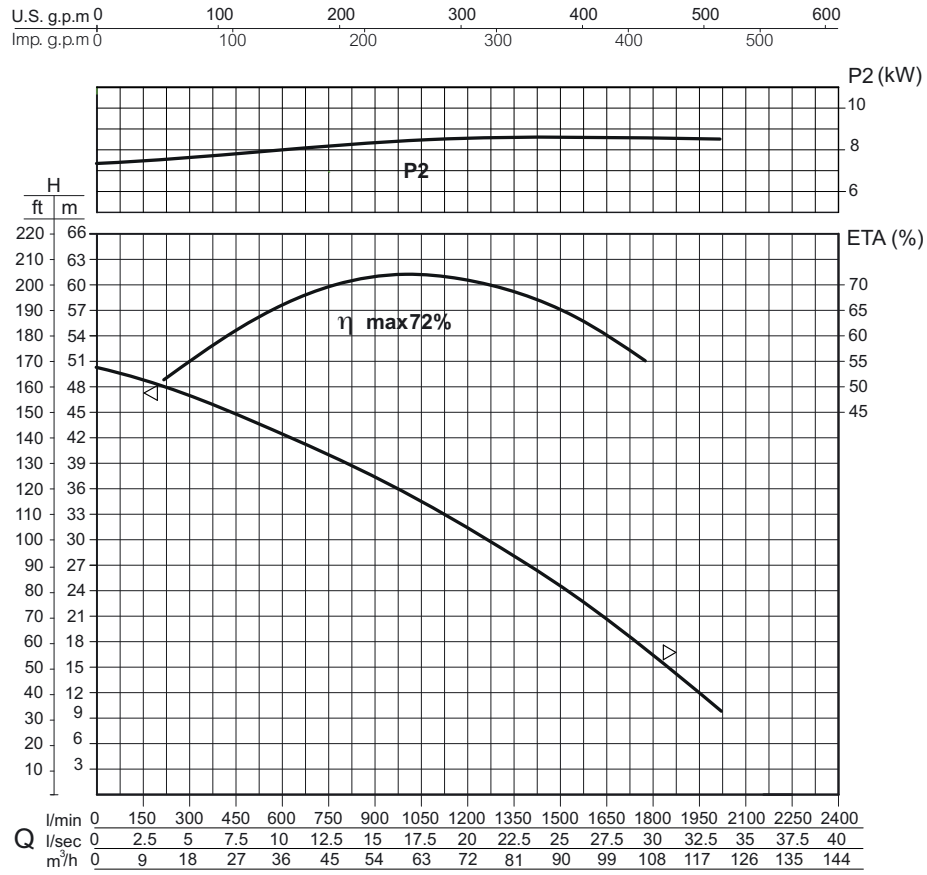

PORTATA - CAPACITY - DEBIT

l/min	0	120	240	360	480	600	720	840	960	1080	1200	1320	1440	1560	1680	1820
l/s	0	2	4	6	8	10	12	14	16	18	20	22	24	26	28	30,3
m³/h	0	7,2	14,4	21,6	28,8	36	43,2	50,4	57,6	64,8	72	79,2	86,4	93,6	100,8	109,2
Prevalenza manometrica totale in m - Total manometric head in m - Hauteur manométrique totale en m																
m	50	49	47,8	46,1	44,2	42	40,1	38	35,3	33	30	26,2	23,6	19,2	15	10

Q-H= UNI EN ISO 9906
◁ Rischio sedimentazione - Sedimentation risk -Risque de sédimentation
▷ Funzionamento intermittente - Intermittent running - Fonctionnement intermittent

Le curve si riferiscono a liquidi con densità 1 kg/dm³, con velocità non inferiore a 1 m/s e viscosità pari a quella dell'acqua.
Curves established for liquids density 1kg/dm³, with velocity not less than 1m/s and same viscosity as water.
Courbes établies pour liquides densité 1kg/dm³, vitesse mini.1m/s, même viscosité de l'eau.

DATI POMPA - PUMP DATA - DONNEES DE LA POMPE

		50 Hz	60 Hz
Ø Girante Ø Impeller Ø Roue	[mm] [mm] [mm]	205	190
Altezza pala girante Impeller blade height Hauteur palette de roue	[mm] [mm] [mm]	14	14
Ø Passaggio libero Ø Free passage Ø Passage intégral	[mm] [mm] [mm]	10	10
Peso Weight Poids	[kg] [kg] [kg]	150	150

DATI MOTORE - MOTOR DATA - DONNEES DU MOTEUR

			50 Hz	60 Hz
PN	Potenza nominale Rated power Puissance nominale	[kW] [kW] [kW]	8,5	8,5
P_1	Potenza assorbita in rete Netwotk absorbed power Puissance absorbée	[kW] [kW] [kW]	10,4	10,4
P_2	Potenza all'asse Power at the motor shaft Puissance utile	[kW] [kW] [kW]	8,3	8,3
η	Rendimento idraulico Hydraulic efficiency Rendiment hidraulique	[%] [%] [%]	72	72
Alimentazione Phases Alimentation			3	3
Tensione Voltage Voltage		[V] [V] [V]	400±10%	400±10%
Frequenza Frequency Fréquence		[Hz] [Hz] [Hz]	50	60
Giri/min RPM Tours/min			2890	3468
Poli Poles Pôles			2	2
Corrente nominale Rated current Intensité		[A] [A] [A]	18,5	18,5
Condensatore Capacitor Condensateur		[µF] [µF] [µF]	-	-
Fattore di potenza Power factor Facteur de puissance		[COSφ] [COSφ] [COSφ]	0,88	0,88

DIMENSIONI D'INGOMBRO - OVERALL DIMENSIONS - DIMENSIONS D'ENCOMBREMENT

	mm
A	404
B	894
C	773
D	862
E	99

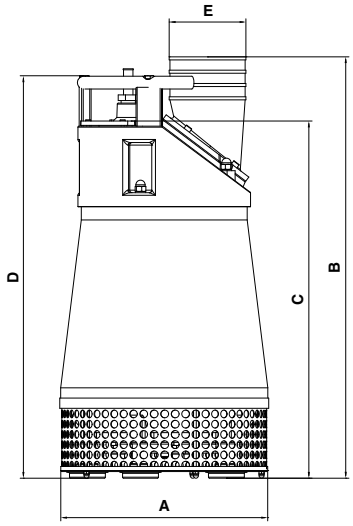

Possibili aggiornamenti senza preaviso - Revision possible without prior notice - Mises à jour éventuelles sans préavis

Alma Pumps®

Pompa Tipo
Pump Type
Pompe Type

DIG 85 MPT

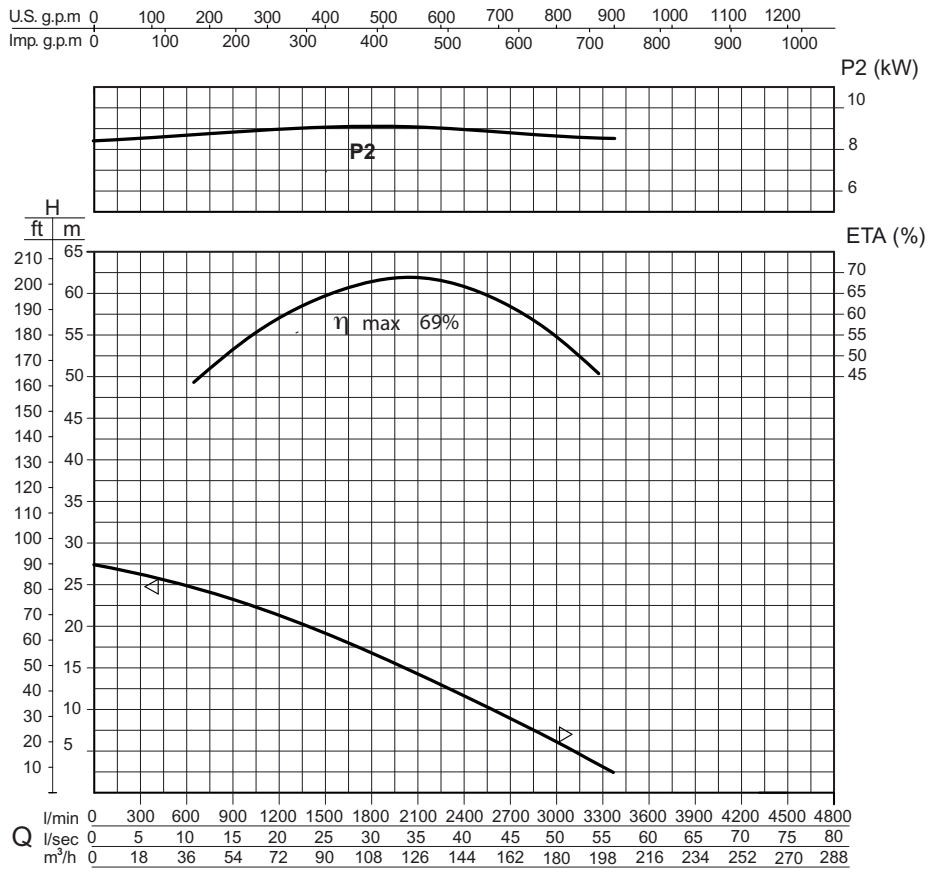

PORTATA - CAPACITY - DEBIT																
l/min	0	225	450	675	900	1125	1350	1575	1800	2025	2250	2475	2700	2925	3150	3400
l/s	0	3,8	7,5	11,3	15	18,8	22,5	26,3	30	33,8	37,5	41,3	45	48,8	52,5	56,7
m³/h	0	13,3	27	40,3	54	67,5	81	94,5	108	121,5	135	148,5	162	175,5	189	204
Prevalenza manometrica totale in m - Total manometric head in m - Hauteur manométrique totale en m																
m	27,5	26,7	26	24,7	23,1	22,5	20,4	18,9	17	15	13	11,5	9	7,5	5	2,5

Q-H= UNI EN ISO 9906

◁ Rischio sedimentazione - Sedimentation risk -Risque de sédimentation

▷ Funzionamento intermittente - Intermittent running - Fonctionnement intermittent

Le curve si riferiscono a liquidi con densità 1 kg/dm³, con velocità non inferiore a 1 m/s e viscosità pari a quella dell'acqua.
Curves established for liquids density 1kg/dm³, with velocity not less than 1m/s and same viscosity as water.
Courbes établies pour liquides densité 1kg/dm³, vitesse mini.1m/s, même viscosité de l'eau.

DATI POMPA - PUMP DATA - DONNEES DE LA POMPE

		50 Hz	60 Hz
Ø Girante Ø Impeller Ø Roue	[mm] [mm] [mm]	150	142
Altezza pala girante Impeller blade height Hauteur palette de roue	[mm] [mm] [mm]	62	62
Ø Passaggio libero Ø Free passage Ø Passage intégral	[mm] [mm] [mm]	10	10
Peso Weight Poids	[kg] [kg] [kg]	150	150

DATI MOTORE - MOTOR DATA - DONNEES DU MOTEUR

			50 Hz	60 Hz
PN	Potenza nominale Rated power Puissance nominale	[kW] [kW] [kW]	8,5	8,5
P_1	Potenza assorbita in rete Network absorbed power Puissance absorbée	[kW] [kW] [kW]	10,4	10,4
P_2	Potenza all'asse Power at the motor shaft Puissance utile	[kW] [kW] [kW]	8,3	8,3
η	Rendimento idraulico Hydraulic efficiency Rendiment hidraulique	[%] [%] [%]	69	69
Alimentazione Phases Alimentation			3	3
Tensione Voltage Voltage		[V] [V] [V]	400±10%	400±10%
Frequenza Frequency Fréquence		[Hz] [Hz] [Hz]	50	60
Giri/min RPM Tours/min			2890	3468
Poli Poles Pôles			2	2
Corrente nominale Rated current Intensité		[A] [A] [A]	18,5	18,5
Condensatore Capacitor Condensateur		[µF] [µF] [µF]	-	-
Fattore di potenza Power factor Facteur de puissance		[COSφ] [COSφ] [COSφ]	0,88	0,88

Possibili aggiornamenti senza preavviso - Revision possible without prior notice - Mises à jour éventuelles sans préavis

DIMENSIONI D'INGOMBRO - OVERALL DIMENSIONS - DIMENSIONS D'ENCOMBREMENT

	mm
A	404
B	894
C	773
D	862
E	149

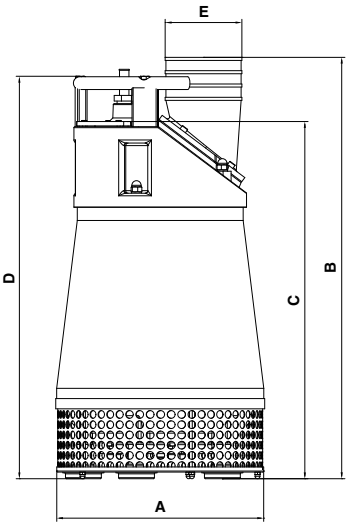

Alma Pumps®

Pompa Tipo
Pump Type
Pompe Type

DIG 110 APT

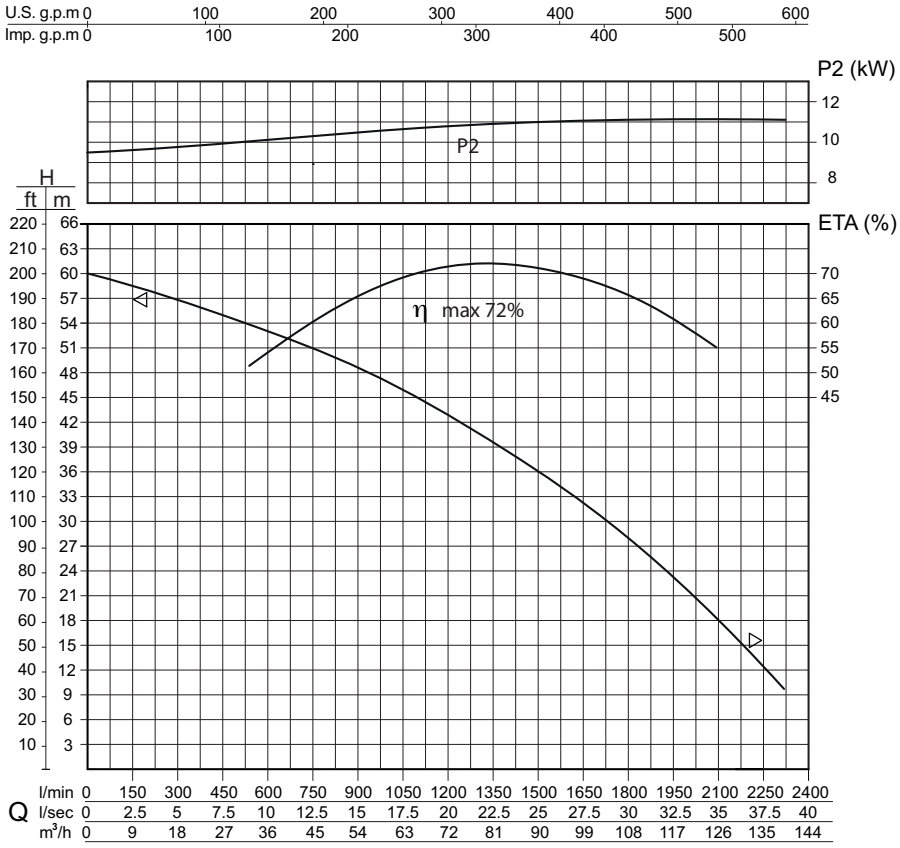

PORTATA - CAPACITY - DEBIT

l/min	0	150	300	450	600	750	900	1050	1200	1350	1500	1650	1800	1950	2100	2300
l/s	0	2,5	5	7,5	10	12,5	15	17,5	20	22,5	25	27,5	30	32,5	35	38,5
m³/h	0	9	18	27	36	45	54	63	72	81	90	99	108	117	125	138
Prevalenza manometrica totale in m - Total manometric head in m - Hauteur manométrique totale en m																
m	60	58,5	56,8	55	53	51	48,9	46,5	42,4	40	36	32,2	28	23	18	10

Q-H= UNI EN ISO 9906

◁ Rischio sedimentazione - Sedimentation risk -Risque de sédimentation

▷ Funzionamento intermittente - Intermittent running - Fonctionnement intermittent

Le curve si riferiscono a liquidi con densità 1 kg/dm³, con velocità non inferiore a 1 m/s e viscosità pari a quella dell'acqua.
Curves established for liquids density 1kg/dm³, with velocity not less than 1m/s and same viscosity as water.
Courbes établies pour liquides densité 1kg/dm³, vitesse mini.1m/s, même viscosité de l'eau.

DATI POMPA - PUMP DATA - DONNEES DE LA POMPE

		50 Hz	60 Hz
Ø Girante Ø Impeller Ø Roue	[mm] [mm] [mm]	225	205
Altezza pala girante Impeller blade height Hauteur palette de roue	[mm] [mm] [mm]	14	14
Ø Passaggio libero Ø Free passage Ø Passage intégral	[mm] [mm] [mm]	10	10
Peso Weight Poids	[kg] [kg] [kg]	165	165

DATI MOTORE - MOTOR DATA - DONNEES DU MOTEUR

			50 Hz	60 Hz
PN	Potenza nominale Rated power Puissance nominale	[kW] [kW] [kW]	11	11
P_1	Potenza assorbita in rete Netwotk absorbed power Puissance absorbée	[kW] [kW] [kW]	13,5	13,5
P_2	Potenza all'asse Power at the motor shaft Puissance utile	[kW] [kW] [kW]	10,8	10,8
η	Rendimento idraulico Hydraulic efficiency Rendiment hidraulique	[%] [%] [%]	72	72
Alimentazione Phases Alimentation			3	3
Tensione Voltage Voltage		[V] [V] [V]	400±10%	400±10%
Frequenza Frequency Fréquence		[Hz] [Hz] [Hz]	50	60
Giri/min RPM Tours/min			2890	3470
Poli Poles Pôles			2	2
Corrente nominale Rated current Intensité		[A] [A] [A]	24	24
Condensatore Capacitor Condensateur		[µF] [µF] [µF]	-	-
Fattore di potenza Power factor Facteur de puissance		[COSφ] [COSφ] [COSφ]	0,89	0,89

DIMENSIONI D'INGOMBRO - OVERALL DIMENSIONS - DIMENSIONS D'ENCOMBREMENT

	mm
A	404
B	894
C	773
D	862
E	99

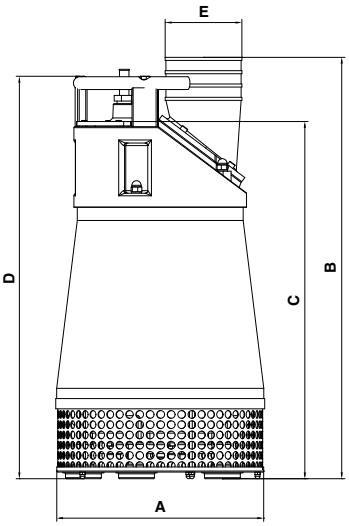

Possibili aggiornamenti senza preavviso - Revision possible without prior notice - Mises à jour éventuelles sans préavis

Alma Pumps®

Pompa Tipo
Pump Type
Pompe Type

DIG 110 MPT

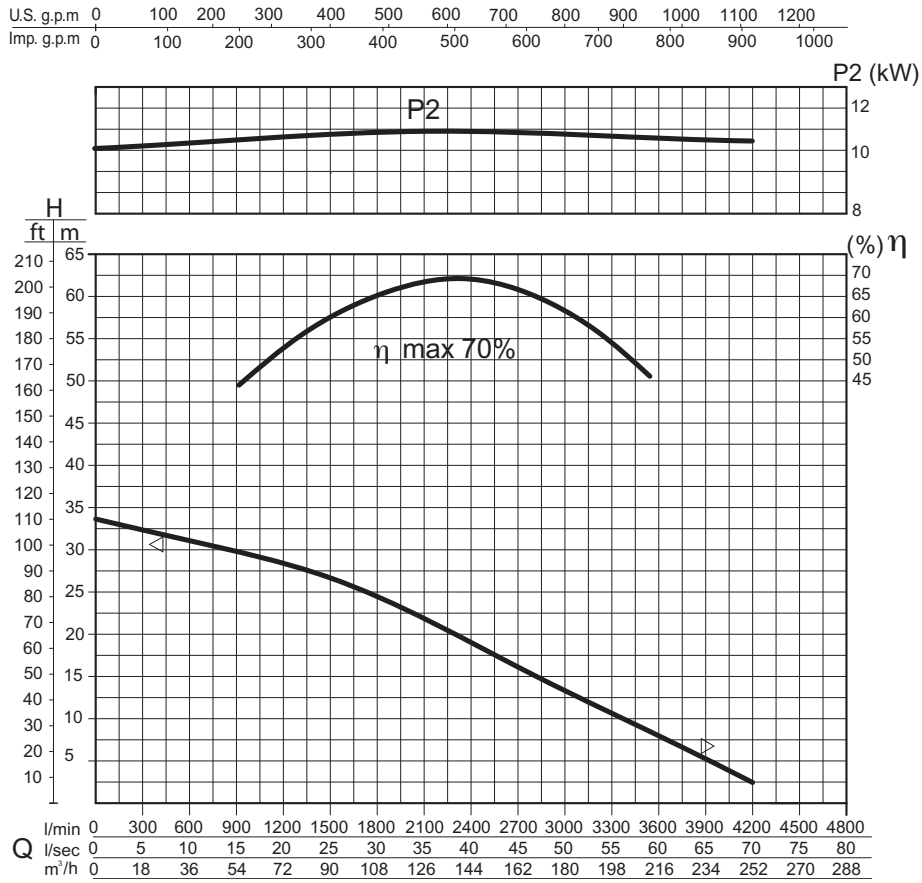

DATI POMPA - PUMP DATA - DONNEES DE LA POMPE

		50 Hz	60 Hz
Ø Girante Ø Impeller Ø Roue	[mm] [mm] [mm]	168	150
Altezza pala girante Impeller blade height Hauteur palette de roue	[mm] [mm] [mm]	62	62
Ø Passaggio libero Ø Free passage Ø Passage intégral	[mm] [mm] [mm]	10	10
Peso Weight Poids	[kg] [kg] [kg]	165	165

DATI MOTORE - MOTOR DATA - DONNEES DU MOTEUR

			50 Hz	60 Hz
PN	Potenza nominale Rated power Puissance nominale	[kW] [kW] [kW]	11	11
P_1	Potenza assorbita in rete Network absorbed power Puissance absorbée	[kW] [kW] [kW]	13,5	13,5
P_2	Potenza all'asse Power at the motor shaft Puissance utile	[kW] [kW] [kW]	10,8	10,8
η	Rendimento idraulico Hydraulic efficiency Rendiment hidraulique	[%] [%] [%]	69	69
Alimentazione Phases Alimentation			3	3
Tensione Voltage Voltage		[V] [V] [V]	400±10%	400±10%
Frequenza Frequency Fréquence		[Hz] [Hz] [Hz]	50	60
Giri/min RPM Tours/min			2890	3470
Poli Poles Pôles			2	2
Corrente nominale Rated current Intensité		[A] [A] [A]	24	24
Condensatore Capacitor Condensateur		[µF] [µF] [µF]	-	-
Fattore di potenza Power factor Facteur de puissance		[COSφ] [COSφ] [COSφ]	0,89	0,89

PORTATA - CAPACITY - DEBIT

l/min	0	270	540	810	1080	1350	1620	1890	2160	2430	2700	2970	3240	3510	3780	4100
l/s	0	4,5	9	13,5	18	22,5	27	31,5	36	40,5	45	49,5	54	58,5	63	68,3
m³/h	0	16,2	32,4	48,6	64,8	81	97,2	113,4	129,6	145,8	162	178,2	194,4	210,6	226,8	246
Prevalenza manometrica totale in m - Total manometric head in m - Hauteur manométrique totale en m																
m	34	32,5	31,7	30,2	29	27,8	25,9	23	21,5	18,7	16,8	13,4	11,6	8,3	6,8	2,7

Q-H= UNI EN ISO 9906

◁ Rischio sedimentazione - Sedimentation risk -Risque de sédimentation

▷ Funzionamento intermittente - Intermittent running - Fonctionnement intermittent

Le curve si riferiscono a liquidi con densità 1 kg/dm³, con velocità non inferiore a 1 m/s e viscosità pari a quella dell'acqua.
Curves established for liquids density 1kg/dm³, with velocity not less than 1m/s and same viscosity as water.
Courbes établies pour liquides densité 1kg/dm³, vitesse mini.1m/s, même viscosité de l'eau.

DIMENSIONI D'INGOMBRO - OVERALL DIMENSIONS - DIMENSIONS D'ENCOMBREMENT

	mm
A	404
B	894
C	773
D	862
E	149

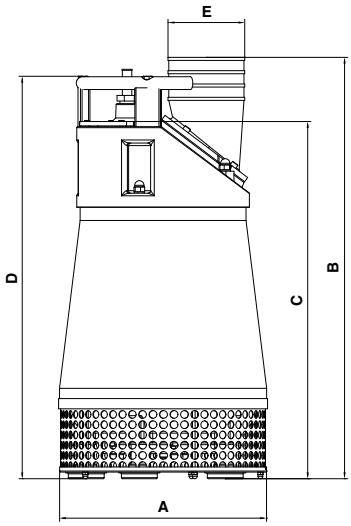

Possibili aggiornamenti senza preavviso - Revision possible without prior notice - Mises à jour éventuelles sans préavis